BOSCH
Des technologies pour la vie

SMV46GX01E
Lave-vaisselle SilencePlus
Tout intégrable

A++

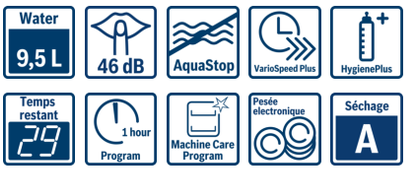

Lave-vaisselle SilencePlus, délicat, même avec vos oreilles

- **Option Séchage Extra :** une phase de séchage augmentée pour un résultat optimal sur les matériaux difficiles à sécher
- **SilencePlus :** particulièrement silencieux à 46dB
- **Verre 40°C :** Programme de lavage et de séchage délicat pour votre vaisselle la plus fragile
- **Paniers VarioFlex :** flexibilité accrue pour le rangement de votre vaisselle
- **InfoLight :** témoin lumineux de fonctionnement au sol

Données techniques

Couleur de l'appareil :	N/A
Matériau de la cuve :	Plastique
Top amovible :	non
Hauteur avec top (mm) :	815
Hauteur appareil (mm) :	815
Largeur de l'appareil :	598
Profondeur appareil (mm) :	550
Hauteur produit emballé (mm) :	870
Largeur produit emballé (mm) :	650
Profondeur produit emballé (mm) :	670
Réglage maximum de la hauteur des pieds (mm) :	60
Plinthe réglable :	Horizontale et verticale
Poids net (kg) :	35,077
Poids brut (kg) :	37,0
Couleur de panneau de commande :	Acier inoxydable
Puissance de raccordement (W) :	2400
Intensité (A) :	10
Tension (V) :	220-240
Fréquence (Hz) :	50; 60
Longueur du cordon électrique (cm) :	175
Type de prise :	Fiche cont.terre/Gard.fil ter.
Longueur du tuyau d'alimentation (cm) :	165
Longueur du tuyau d'évacuation (cm) :	190
Certificats de conformité :	CE, VDE
Marque :	Bosch
Référence Commerciale :	SMV46GX01E
Nombre de couverts :	12
Classe énergétique (2010/30/CE) :	A++
Consommation énergétique annuelle (kWh/annum) - NOUVEAU (2010/30/CE) :	258,00
Consommation énergétique (kWh) :	0,90
Consommation énergétique en mode "laissé sur marche" (W) - NOUVEAU (2010/30/CE) :	0,10
Consommation d'eau annuelle (l/annum) - NOUVEAU (2010/30/CE) :	2660
Classe d'efficacité de séchage :	A
Programme de référence :	Eco
Durée du cycle du programme de référence (min) :	210
Niveau sonore (dB(A) re 1 pW) :	46
Type de montage :	Intégration total

Accessoires en option

SGZ1010 : RALLONGE AQUASTOP
SMZ2055 : PORTE INOX POUR LV60CM TOUT INTEGRABLE
SMZ5000 : KIT LAVAGE 4ELEMENTS POUR LAVE-VAISSELLE
SMZ5300 : SUPPORT VERRES A PIED PANIERS VL OU VFL

4 242002 960173

Lave vaisselle

SMV46GX01E
Lave-vaisselle SilencePlus
Tout intégrable

Lave-vaisselle SilencePlus, délicat, même avec vos oreilles

Caractéristiques principales

- Classe d'efficacité énergétique : A++ sur une échelle allant de A+++ à D
- Classe d'efficacité de séchage : A
- 12 couverts
- Niveau sonore : 46 dB (A) re 1 pW
- Consommations progr. Eco 50 °C: 9.5 l / 0.9 kWh
- Consommation d'eau annuelle: 2660 litres
- Consommation électrique annuelle: 258 kWh

Programmes/Options

- 6 Programmes : Intensif 70 °C, Auto 45-65 °C, Eco 50 °C, Verre 40 °C, Programme 1h 65 °C, Prélavage
- 3 options : VarioSpeed Plus (3 fois plus rapide), Hygiène Plus, Séchage Extra
- Programme Entretien de la machine

Caractéristiques techniques

- Moteur EcoSilence Drive
- Départ différé : 1-24 h
- Signal sonore de fin de cycle
- InfoLight: témoin lumineux de fonctionnement au sol
- Boîte à produits MaxiPerformance
- Système auto 3in1, détection lessivielle automatique
- Echangeur thermique qui protège la vaisselle
- AquaSensor qui détecte le degré de salissure, Capacité Variable Automatique qui reconnait la charge de vaisselle
- Système Super Brillance, conserve l'éclat des verres
- Paniers VarioFlex, rangement facile de la vaisselle
- Panier supérieur réglable avec RackMatic (3 niveaux)

Confort/Sécurité

- AquaStop : garantie Bosch en cas de dégât des eaux - pour toute la durée de vie de l'appareil
- Régénération électronique
- Triple filtre autonettoyant

Lave vaisselle

SMV46GX01E

Lave-vaisselle SilencePlus
Tout intégrable

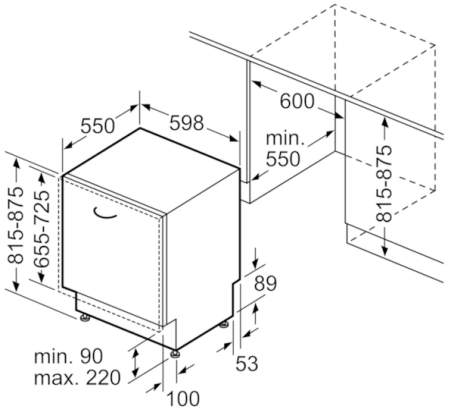

Mesures en mm

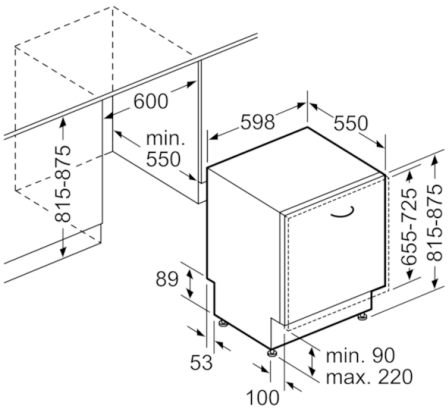

Mesures en mm